## SCHEDA TECNICA

### SMARTQUICK

**sistema a parete monofacciale a superficie piana per informazione su carta o simile con protezione in policarbonato**

**1** pannello frontale di protezione in policarbonato infrangibile e resistente ai raggi UV
**2** cartaceo bianco opaco 160g/m
**3** vite zincata 3,5x30 DIN7505 per il montaggio a parete
**4** pannello di fondo in ABS color bianco traffico RAL9016
**5** tassello 6x30 in materiale PA6

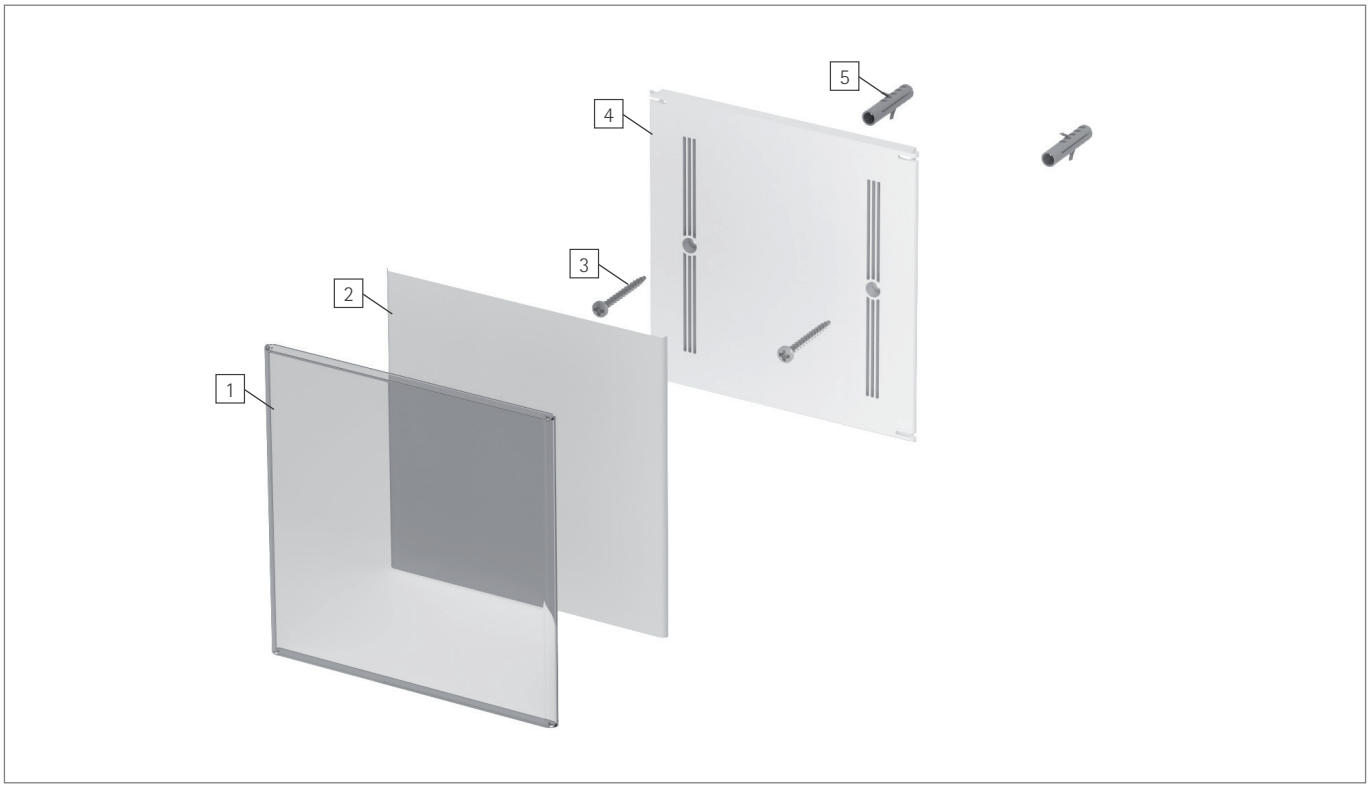


### 2 GESTIONE CARTA

inserto cartaceo bianco opaco 160g/m

### APPLICAZIONI

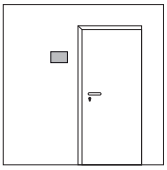

**A PARETE**

- monofacciale
- fissaggio:
  - viti zincate DIN7505, 3,5x30 e tassello in materiale PA6, 6x30
  - biadesivo 9x100mm

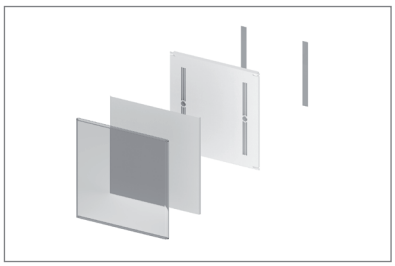

### DIMENSIONI PANNELLI

larghezza →
altezza ↓

| mm | 150 | 210 | 297 |
|---|---|---|---|
| 105 | x | | |
| 150 | x | | |
| 297 | | x | |
| 420 | | | x |