SCHEDA TECNICA

SIGNCODE SUSPENSION AL

sistema su cavi a soffitto bifacciale composto da un pannello singolo per informazione su lamiera di alluminio

1 profili estrusi in lega di alluminio primario 6060 EN573-3 anodizzato argento - spessore 1,5/2mm caratteristiche meccaniche EN755-2 - cornice spessore 4mm - profondità totale pannello 12mm
2 angoli arrotondati stampati in materiale PA6 verniciato grigio argento
3 sistema di chiusura antimanomissione in materiale PA6, colore bianco RAL9016
4 chiave apri pannello in materiale PA6 arancio
5 piastrina bloccaggio molla in materiale POM, colore grigio luce RAL7035
6 lamiera di alluminio, spessore 1,2mm in colore bianco traffico RAL9016
7 cavetti in acciaio inox rivestito in PVC Ø1,2mm/1,7mm sistema autobloccante in materiale sintetico
8 vite zincata 4x40 DIN7505 per il montaggio a soffitto
9 tassello 6x30 in materiale PA6
10 connettore in materiale PA6, colore grigio luce RAL7035
11 cavo in acciaio
12 grano M4x14 in acciaio inox
13 chiave a brugola

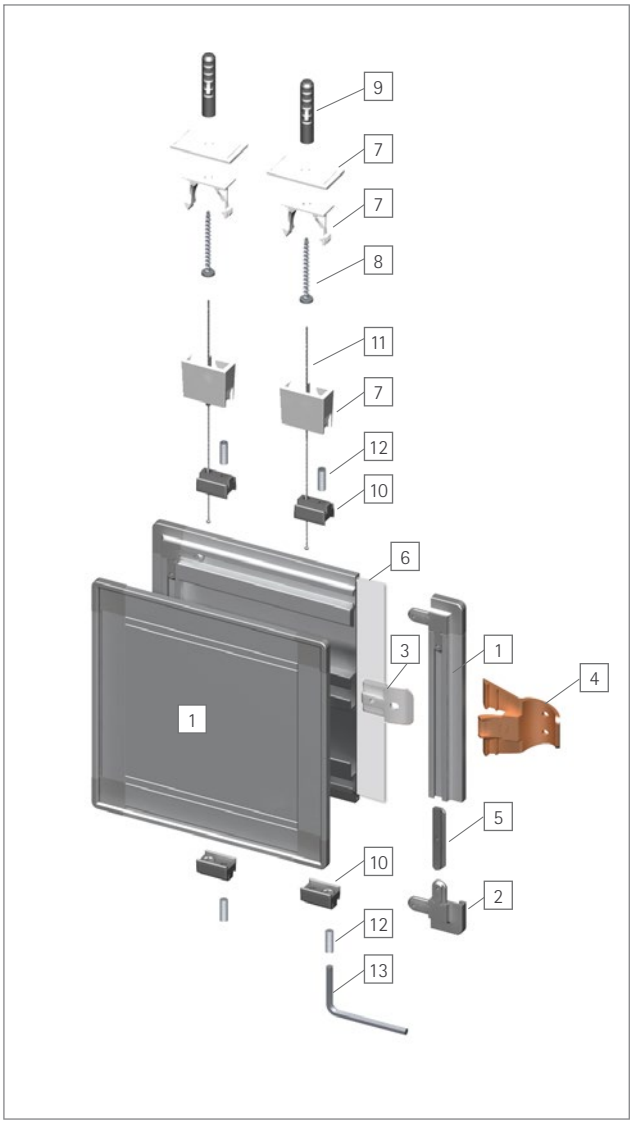

6 STAMPA LAMIERA

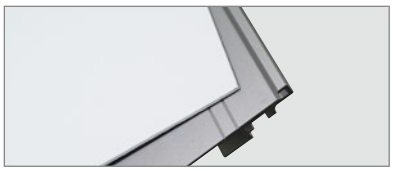

PERSONALIZZAZIONE

- stampa digitale/serigrafia
- applicazione di pellicole viniliche o prespaziato

APPLICAZIONI

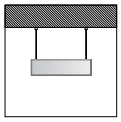

A SOFFITTO

- bifacciale
- fissaggio:
  vite zincate DIN7505, 4x40
  e tassello in material PA6, 6x30

DIMENSIONI PANNELLI

larghezza →
altezza ↓

mm	210	297	420	600	800	1000	1200
65	x	x	x	x	x		
105	x	x	x	x	x	x	
148		x	x	x	x	x	x
210			x	x	x	x	x
297				x	x	x	x

SCHEDA TECNICA

SIGNCODE SUSPENSION AL

sistema su cavi a soffitto bifacciale composto da pannelli multipli per informazione su lamiera di alluminio

1 profili estrusi in lega di alluminio primario 6060 EN573-3 anodizzato argento - spessore 1,5/2mm caratteristiche meccaniche EN755-2 - cornice spessore 4mm - profondità totale pannello 12mm
2 angoli arrotondati stampati in materiale PA6 verniciato grigio argento
3 sistema di chiusura antimanomissione in materiale PA6, colore bianco RAL9016
4 chiave apri pannello in materiale PA6 arancio
5 piastrina bloccaggio molla in materiale POM, colore grigio luce RAL7035
6 lamiera di alluminio, spessore 1,2mm in colore bianco traffico RAL9016
7 tassello 6x30 in materiale PA6
8 sistema autobloccante in materiale ottone anodizzato argento 37x30mm
9 vite zincata 4x40 DIN7505 per il montaggio a soffitto
10 cavo in acciaio
11 grano M4x14 in acciaio inox
12 connettore in materiale PA6, colore grigio luce RAL7035
13 contradado M4Zn in ferro zincato
14 signcode connettore A in nylon, colore grigio luce RAL7035 fissato con grani M4x8 in acciaio inox
15 vite testa cilindrica M4x14 in verro zincato DIN7380
16 vite testa cilindrica M4x22 in verro zincato DIN912
17 signcode connettore B in PA6.6, colore RAL7035

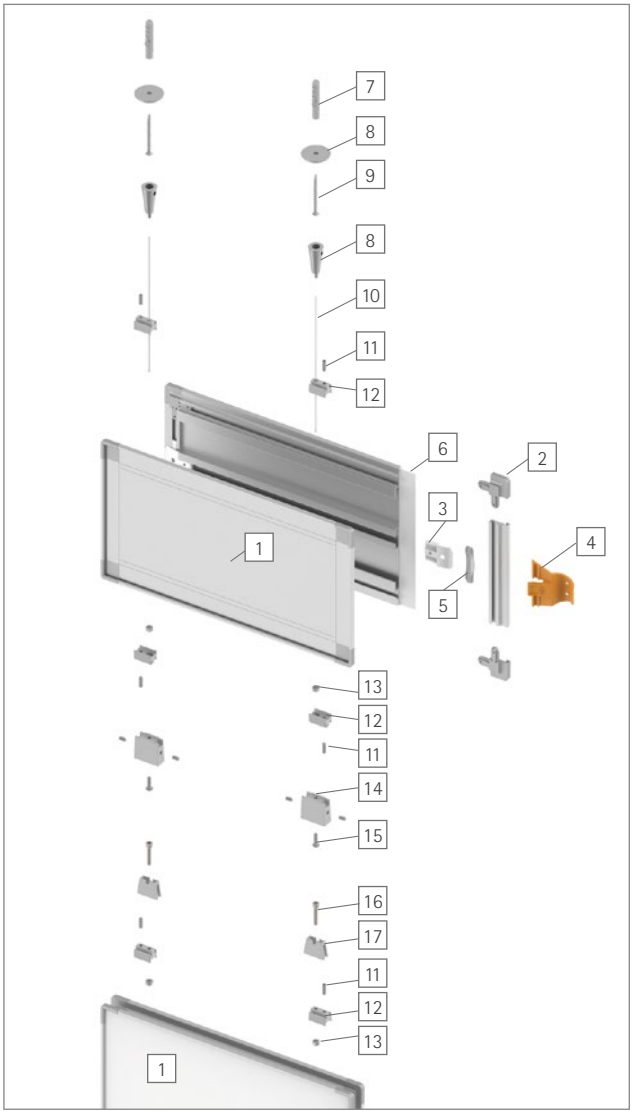

6 STAMPA LAMIERA

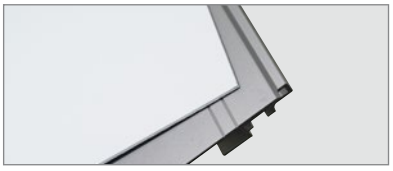

PERSONALIZZAZIONE

- stampa digitale/serigrafia
- applicazione di pellicole viniliche o prespaziato

APPLICAZIONI

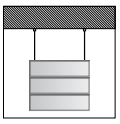

A SOFFITTO

- bifacciale
- fissaggio:
  vite zincate DIN7505, 4x40
  e tassello in material PA6, 6x30

DIMENSIONI PANNELLI

larghezza →
altezza ↓

mm	210	297	420	600	800	1000	1200
65	x	x	x	x	x		
105	x	x	x	x	x	x	
148		x	x	x	x	x	x
210			x	x	x	x	x
297				x	x	x	x

*chiedere consulenza tecnica per grandi pannellature

SCHEDA TECNICA

SIGNCODE SUSPENSION PS

sistema su cavi a soffitto bifacciale composto da un pannello singolo per informazione su carta o simile con protezione in polistirene

1 profili estrusi in lega di alluminio primario 6060 EN573-3 anodizzato argento - spessore 1,5/2mm caratteristiche meccaniche EN755-2 - cornice spessore 4mm - profondità totale pannello 12mm
2 angoli arrotondati stampati in materiale PA6 verniciato grigio argento
3 sistema di chiusura antimanomissione in materiale PA6, colore bianco RAL9016
4 chiave apri pannello in materiale PA6 arancio
5 piastrina bloccaggio molla in materiale POM, colore grigio luce RAL7035
6 protettivo trasparente in PS antiriflesso, spessore 1,2mm
7 cavetti in acciaio inox rivestito in PVC Ø1,2mm/1,7mm sistema autobloccante in materiale sintetico
8 vite zincata 4x40 DIN7505 per il montaggio a soffitto
9 tassello 6x30 in materiale PA6
10 connettore in materiale PA6, colore grigio luce RAL7035
11 cavo in acciaio
12 grano M4x14 in acciaio inox
13 chiave a brugola

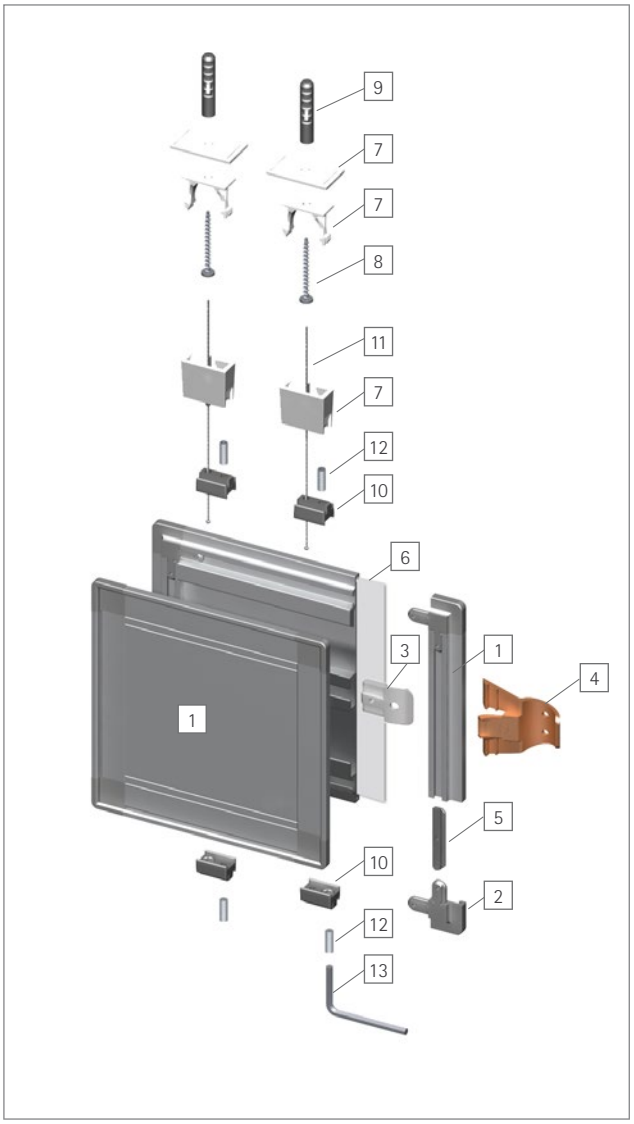

GESTIONE CARTA

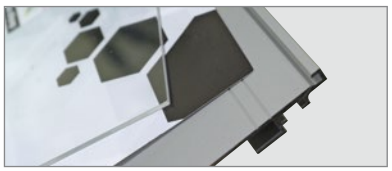

- inserto cartaceo bianco opaco 160g

APPLICAZIONI

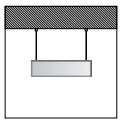

A SOFFITTO

- bifacciale
- fissaggio:
  vite zincate DIN7505, 4x40
  e tassello in material PA6, 6x30

DIMENSIONI PANNELLI

larghezza →
altezza ↓

mm	210	297	420	600	800	1000	1200
65	x	x	x	x	x		
105	x	x	x	x	x	x	
148		x	x	x	x	x	x
210			x	x	x	x	x
297				x	x	x	x

SCHEDA TECNICA

SIGNCODE SUSPENSION PS

sistema su cavi a soffitto bifacciale composto da pannelli multipli per informazione su carta o simile con protezione in polistirene

1 profili estrusi in lega di alluminio primario 6060 EN573-3 anodizzato argento - spessore 1,5/2mm caratteristiche meccaniche EN755-2 - cornice spessore 4mm - profondità totale pannello 12mm
2 angoli arrotondati stampati in materiale PA6 verniciato grigio argento
3 sistema di chiusura antimanomissione in materiale PA6, colore bianco RAL9016
4 chiave apri pannello in materiale PA6 arancio
5 piastrina bloccaggio molla in materiale POM, colore grigio luce RAL7035
6 protettivo trasparente in PS antiriflesso, spessore 1,2mm
7 tassello 6x30 in materiale PA6
8 sistema autobloccante in materiale ottone anodizzato argento, 37x30mm
9 vite zincata 4x40 DIN7505 per il montaggio a soffitto
10 cavo in acciaio
11 grano M4x14 in acciaio inox
12 connettore in materiale PA6, colore grigio luce RAL7035
13 contradado M4Zn in ferro zincato
14 signcode connettore A in nylon, colore grigio luce RAL7035 fissato con grani M4x8 in acciaio inox
15 vite testa cilindrica M4x14 in verro zincato DIN7380
16 vite testa cilindrica M4x22 in verro zincato DIN912
17 signcode connettore B in PA6.6, colore grigio luce RAL7035

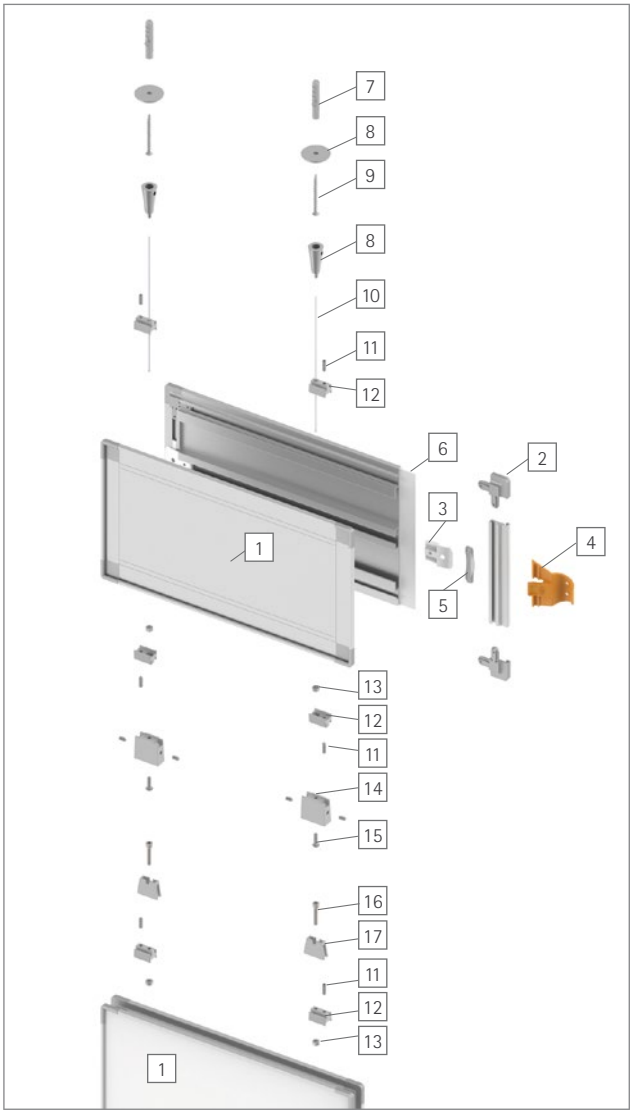

GESTIONE CARTA

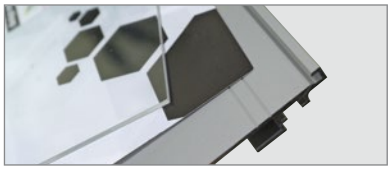

- inserto cartaceo bianco opaco 160g

APPLICAZIONI

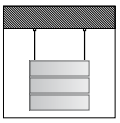

A SOFFITTO

- bifacciale
- fissaggio:
  vite zincate DIN7505, 4x40
  e tassello in material PA6, 6x30

DIMENSIONI PANNELLI

larghezza →
altezza ↓

mm	210	297	420	600	800	1000	1200
65	x	x	x	x	x		
105	x	x	x	x	x	x	
148		x	x	x	x	x	x
210			x	x	x	x	x
297				x	x	x	x

*chiedere consulenza tecnica per grandi pannellature